ARISTON

SPARE PARTS EXPLODED VIEW
GAS-WALL BOILER ATM. BURNER

Model

MATIS

R8203259-06 - 29/12/2015

EN	FR	IT	ES	DE	NL

MATIS

Gas-wall boiler atm. burner

Col	Reference	Model type	Begin	End
1	3300443	MATIS 24 CF NG	11-2011	-
1	3300405	MATIS 24 CF NG	02-2011	12-2011
1	3300445	MATIS 24 CF LPG	11-2011	-
1	3300404	MATIS 24 CF LPG	02-2011	12-2011
2	3300809	MATIS 24 CF NG EU		
3	3300407	MATIS 24 FF NG	02-2011	12-2011
3	3300442	MATIS 24 FF NG	11-2011	-
3	3300406	MATIS 24 FF LPG	02-2011	12-2011
3	3300444	MATIS 24 FF LPG	11-2011	-

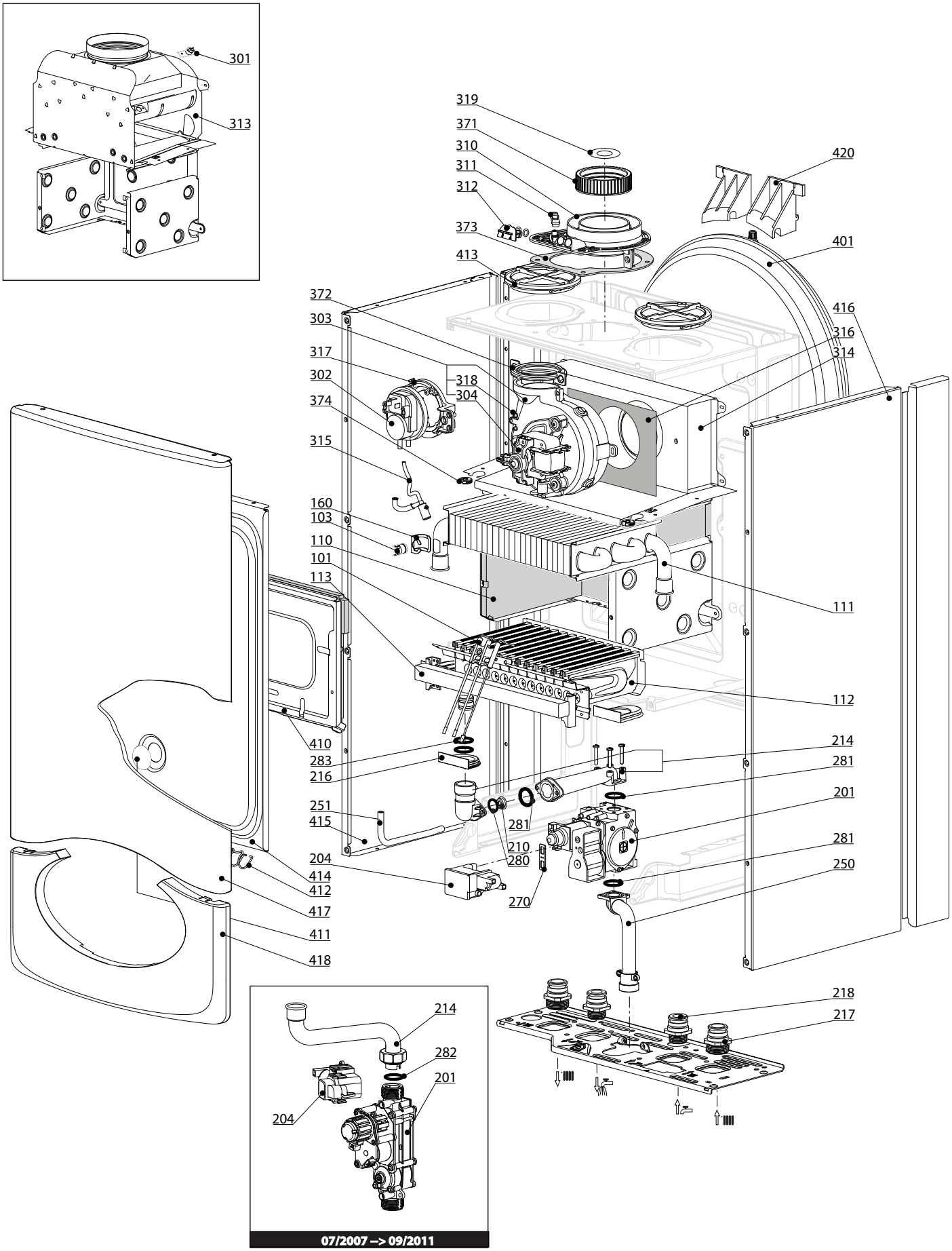
301
313
319
371
310
311
312
373
413
420
401
372
303
317
302
374
318
304
315
416
316
314
160
103
110
101
113
111
112
410
283
216
214
281
201
251
415
281
210
280
204
414
412
417
411
418
270
281
250
218
217
214
282
201
204
07/2007 –> 09/2011

R8208504

	Description	Manf. Pt. N	Type	MATIS 24 CF	MATIS 24 CF - EU	MATIS 24 FF	4	5	6	7	8	9	10	11	12	13	14	15	16	17	18	From	to
0100	ГОРЕЛКА																						
0101	ЭЛЕКТРОДЫ РОЗЖИГА/ИОНИЗАЦИИ	65104549		●	●	●																	
0103	ТЕРМОСТАТ 102°C	65104500		●	●	●																	
0110	ТЕПЛОИЗОЛЯЦИЯ (КОМПЛЕКТ)	65104695		●	●																		
	ТЕПЛОИЗОЛЯЦИЯ (КОМПЛЕКТ)	65106298				●																	
0111	ОСНОВНОЙ ТЕПЛООБМЕННИК	65104247		●	●																		
	ОСНОВНОЙ ТЕПЛООБМЕННИК	65106297	Прим. 1			●																	
	ОСНОВНОЙ ТЕПЛООБМЕННИК В СБОРЕ	65113396	Прим. 2			●																	
0112	ГОРЕЛКА 11NP	65106294				●																	
	ГОРЕЛКА 13NP	60001582		●	●																		
0113	ГАЗОВЫЙ КОЛЛЕКТОР 11 INJ. D:0.80	65106605	LPG			●																	
	ГАЗОВЫЙ КОЛЛЕКТОР 11 INJ. D:1.32	65106302	NAT			●																	
	ГАЗОВЫЙ КОЛЛЕКТОР 13 INJ. D:0.76	65104223	LPG	●																			
	ГАЗОВЫЙ КОЛЛЕКТОР 13 INJ. D:1.25	65104302	NAT	●	●																		
0160	КЛИПСА	61010050		●	●	●																	
0200	ГАЗОВАЯ ЧАСТЬ																						
0201	ГАЗОВЫЙ КЛАПАН	60001575		●		●																	09/11
	ГАЗОВЫЙ КЛАПАН	65104254		●	●	●																10/11	
0204	БЛОК РОЗЖИГА	60001576		●		●																	09/11
	БЛОК РОЗЖИГА	65104653		●	●	●																10/11	
0214	ПАТРУБОК ПОДВОДА ГАЗА	60001577		●		●																	09/11
	ПАТРУБОК (ГАЗОВЫЙ КЛАПАН/ГОРЕЛКА)	65104230		●	●	●																10/11	
0216	УПЛОТНЕНИЕ	60000624		●	●	●																10/11	
	УПЛОТНЕНИЕ	60001578		●		●																	09/11
0217	СОЕДИНЕНИЕ (3/4")	65104326		●	●	●																	
0218	СОЕДИНЕНИЕ (1/2")	65104327		●	●	●																	
0250	ТРУБКА ПОДАЧИ ГАЗА	65104251		●	●	●																	
0251	ТРУБКА EPDM	65104296		●	●	●																	
0270	ПРОКЛАДКА БЛОКА РОЗЖИГА	574279		●	●	●																	
0281	О-КОЛЬЦО 22.22X2.62	65104304		●	●	●																	
0282	ПЛОСКАЯ ПРОКЛАДКА D:24-18.2-1.5	60022835-01		●	●	●																	
0283	О-КОЛЬЦО 17.17X1.78	65104303		●	●	●																	
0300	ДЫМОУДАЛЕНИЕ И ВОЗДУХОПОДАЧА																						
0301	ТЕРМОСТАТ 75-65°C	999539		●	●																		
0302	ПНЕВМОРЕЛЕ 50 Pa	65104671-01				●																	
0303	ВЕНТИЛЯТОР	65104357	Прим. 2			●																	
	ВЕНТИЛЯТОР	65110422	Прим. 1			●																	
0310	ПАТРУБОК ДЫМОУДАЛЕНИЯ	65105393				●																	
0311	ЗАГЛУШКА ШТУЦ-ОВ КОНТРОЛЯ ПНЕВМОРЕЛЕ	573329				●																	
0312	ЗАГЛУШКА ШТУЦ-ОВ АНАЛИЗА ДЫМ. ГАЗОВ	65104295				●																	
0313	СТАБИЛИЗАТОР ТЯГИ 24 CF	65104218		●	●																		
0314	КАМЕРА СГОРАНИЯ 24/28 FF	65106295				●																	
0315	КОНДЕНСАТООТВОДЧИК	65104623				●																	
0316	ТЕПЛОИЗОЛЯЦИЯ ВЕНТИЛЯТОРА	65104305				●																	
0317	КРОНШТЕЙН ПНЕВМОРЕЛЕ	65104378				●																	
0318	ТРУБКА ВЕНТУРИ 15/24 FF	65106516	Прим. 2			●																	
	ТРУБКА ВЕНТУРИ 15/24 FF	65110421	Прим. 1			●																	
0319	ДИАФРАГМА	60001598				●																	
0371	ПРОКЛАДКА КОЛЛЕКТОРА ДЫМОУДАЛЕНИЯ	65104258				●																	
0372	ПРОКЛАДКА ВЕНТИЛЯТОРА	65104257				●																	
0373	ПРОКЛАДКА	60000317				●																	
0374	УПЛОТНЕНИЕ ДЛЯ КАБЕЛЯ	60000716		●	●	●																	
0400	КОРПУС																						
0401	РАСШИРИТЕЛЬНЫЙ БАК 8 Л	65104261		●	●	●																	
0410	ПАНЕЛЬ КАМЕРЫ СГОРАНИЯ	65104240		●	●																		
	ПАНЕЛЬ КАМЕРЫ СГОРАНИЯ	65106296				●																	
0411	СМОТРОВОЕ ОКНО	65104232				●																	
0412	ПРУЖИНА ПЕРЕДНЕЙ ПАНЕЛИ	65104298				●																	
0413	ЗАГЛУШКА ПОДАЧИ ВОЗДУХА	65104249				●																	
0414	ГЕРМЕТИЗИРУЮЩАЯ КРЫШКА	65105678-02				●																	
0415	ПАНЕЛЬ КОРПУСА (ЛЕВАЯ)	65105676		●	●	●																	
0416	ПАНЕЛЬ КОРПУСА (ПРАВАЯ)	65105677		●	●	●																	
0417	ПАНЕЛЬ КОРПУСА (ПЕРЕДНЯЯ)	65104299		●	●	●																	
0418	ДЕКОРАТИВНАЯ КРЫШКА	60001593		●	●	●																	
0420	КРОНШТЕЙН РАСШИРИТЕЛЬНОГО БАКА	65104696		●	●	●																	

Прим. 1: Газовые котлы с основным теплообменником из меди; Прим. 2: Газовые котлы с основным теплообменником из алюминия

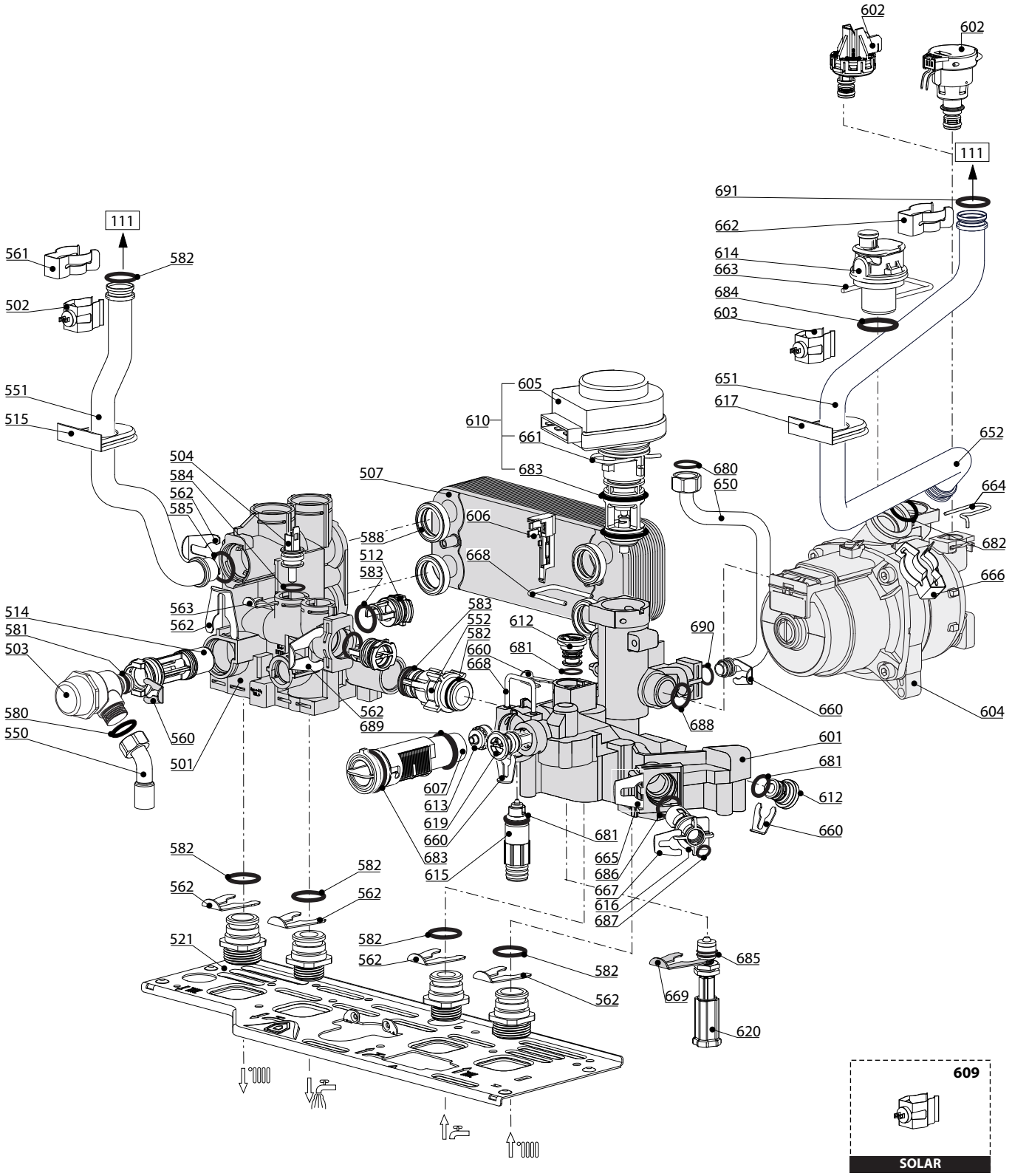
602
602
111
691
662
614
663
684
603
111
561
582
502
551
515
605
610
661
683
651
617
652
504
584
562
585
507
680
650
664
588
606
682
512
583
668
666
514
581
503
563
562
583
552
582
660
668
612
681
690
562
689
688
660
604
580
550
560
501
601
681
607
613
619
660
683
615
612
660
681
665
686
667
616
687
582
582
562
562
521
582
562
582
562
685
669
620
609
SOLAR

R8208562

	Description	Manf. Pt. N	Type	MATIS 24 CF	MATIS 24 CF - EU	MATIS 24 FF	4	5	6	7	8	9	10	11	12	13	14	15	16	17	18	From	to
0500	ГРУППА ПОДАЧИ																						
0501	ГРУППА ПОДАЧИ В СБОРЕ	60002320		●	●	●																	
0502	ДАТЧИК ТЕМПЕРАТУРЫ + КЛИПСА	990686-01		●	●	●																	
0503	ПРЕДОХРАНИТЕЛЬНЫЙ КЛАПАН (3 БАРА)	61312668		●	●	●																	
0504	ДАТЧИК ТЕМПЕРАТУРЫ	65104338		●	●	●																	
0507	ТЕПЛООБМЕННИК ГВС (16 ПЛАСТИН)	65104333		●	●	●																	
0512	ЗАГЛУШКА	65104445		●	●	●																	
0514	БАЙПАС	65104336		●	●	●																	
0515	УПЛОТНЕНИЕ	60000808		●	●	●																	
0521	ОСНОВАНИЕ ГИДРАВЛИЧЕСКОЙ ГРУППЫ	65104311		●	●	●																	
0550	ПАТРУБОК ПРЕДОХРАНИТЕЛЬНОГО КЛАПАНА	65104447		●	●	●																	
0551	ТРУБКА ПОДАЧИ ТЕПЛОНОСИТЕЛЯ	65104252		●	●																		
	ТРУБКА ПОДАЧИ ТЕПЛОНОСИТЕЛЯ	65106309	Прим. 1			●																	
	ТРУБКА ПОДАЧИ ТЕПЛОНОСИТЕЛЯ	60001302	Прим. 2			●																	
0552	ПАТРУБОК БАЙПАСА	65104340		●	●	●																	
0560	КЛИПСА D:10	65104260		●	●	●																	
0561	КЛИПСА	61307589		●	●	●																	
0562	КЛИПСА D:18	65104259		●	●	●																	
0563	КЛИПСА	65104339		●	●	●																	
0580	ПЛОСКАЯ ПРОКЛАДКА D:13.9-10.4-1.5	60061853-02		●	●	●																	
0581	О-КОЛЬЦО 17.96X2.62	65104337		●	●	●																	
0582	О-КОЛЬЦО 17.86X2.62	61308091		●	●	●																	
0583	О-КОЛЬЦО 15.54X2.62	65104325		●	●	●																	
0584	О-КОЛЬЦО 11.91X2.62	60000850		●	●	●																	
0585	О-КОЛЬЦО 17.04X3.53	65104262		●	●	●																	
0588	ПРОКЛАДКА ТЕПЛООБМЕННИКА	65104334		●	●	●																	
0600	ГРУППА ВОЗВРАТА																						
0601	ГРУППА ВОЗВРАТА	65104335		●	●	●																	
0602	РЕЛЕ ДАВЛЕНИЯ	65105090				●																	
0603	ДАТЧИК ТЕМПЕРАТУРЫ + КЛИПСА	990686-01		●	●	●																	
0604	НАСОС 4M 1V WILO	60001584	WILO	●		●																	
	НАСОС 5M PWM ENER+	60001947	ENER +		●																		
0605	МОТОР 3-Х ХОДОВОГО КЛАПАНА	61302483-01		●	●	●																	
0606	ДАТЧИК ПРОТОКА (ГЕРКОН)	65104323		●	●	●																	
0607	ДАТЧИК ПРОТОКА (ТУРБИНКА)	65104317		●	●	●																	
0610	3-Х ХОДОВОЙ КЛАПАН В СБОРЕ	60001583-01		●	●	●																	
0612	ЗАГЛУШКА	65104377		●	●	●																	
0613	ОГРАНИЧИТЕЛЬ ПРОТОКА	65104318		●	●	●																	
0614	АВТОМАТ. ВОЗДУХООТВОДЧИК ENER+	65112086	ENER +		●																		
	АВТОМАТ. ВОЗДУХООТВОДЧИК WILO + O-RING	65104703	WILO	●		●																	
0615	КРАН ДЛЯ СЛИВА	60001385		●	●	●																	
0616	ВОДЯНОЙ ФИЛЬТР	60001372		●	●	●																	
0617	УПЛОТНЕНИЕ	60000807		●	●	●																	
0619	ОБРАТНЫЙ КЛАПАН И ФИЛЬТР ПОДПИТКИ	65105323		●	●	●																	
0620	КРАН ПОДПИТКИ	65114261		●	●	●																	
0650	ТРУБКА РАСШИРИТЕЛЬНОГО БАКА	65104253		●	●	●																	
0651	ТРУБКА ВОЗВРАТА ТЕПЛОНОСИТЕЛЯ	60001271		●	●																		
	ТРУБКА ВОЗВРАТА ТЕПЛОНОСИТЕЛЯ	60001276	Прим. 1			●																	
	ТРУБКА ВОЗВРАТА ТЕПЛОНОСИТЕЛЯ	60001304	Прим. 2			●																	
0660	КЛИПСА D:10	65104260		●	●	●																	
0661	КЛИПСА	65104332		●	●	●																	
0662	КЛИПСА	61307589		●	●	●																	
0663	U-КЛИПСА	65104704		●	●	●																	
0664	КЛИПСА	65104322				●																	
0665	КЛИПСА	65104331		●	●	●																	
0666	КЛИПСА	60000309		●	●	●																	
0667	КЛИПСА	65100680		●	●	●																	
0668	КЛИПСА	65104316		●	●	●																	
0669	КЛИПСА	65104339		●	●	●																	
0680	ПРОКЛАДКА 3/8"	573521		●	●	●																	
0681	О-КОЛЬЦО 9.19X2.62	65104313		●	●	●																	
0682	О-КОЛЬЦО 17.04X3.53	65104262		●	●	●																	
0683	О-КОЛЬЦО 23.47X2.62	65104315		●	●	●																	
0684	О-КОЛЬЦО 35X3 EPDM 75 SH	65104705		●	●	●																	
0685	О-КОЛЬЦО 7.65X1.78	65104329		●	●	●																	
0686	О-КОЛЬЦО 15.54X2.62	65104325		●	●	●																	
0687	О-КОЛЬЦО 5.7X1.9	61009834-10		●	●	●																	
0688	О-КОЛЬЦО 21.89X2.62	65104320		●	●	●																	
0689	О-КОЛЬЦО 17.17X1.78	65104303		●	●	●																	
0690	О-КОЛЬЦО 8.9X2.7	61009834-14		●	●	●																	
0691	О-КОЛЬЦО 17.86X2.62	61308091		●	●	●																	

Прим. 1: Газовые котлы с основным теплообменником из меди; Прим. 2: Газовые котлы с основным теплообменником из алюминия

800

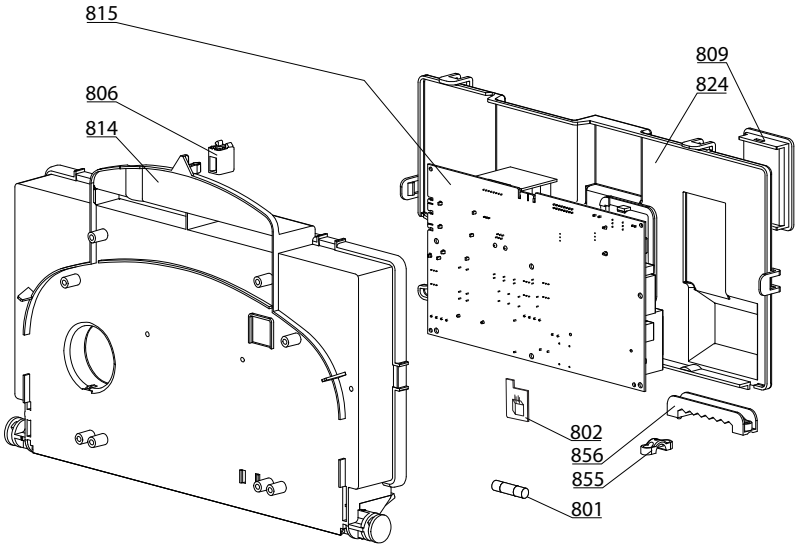

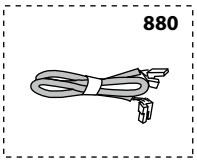

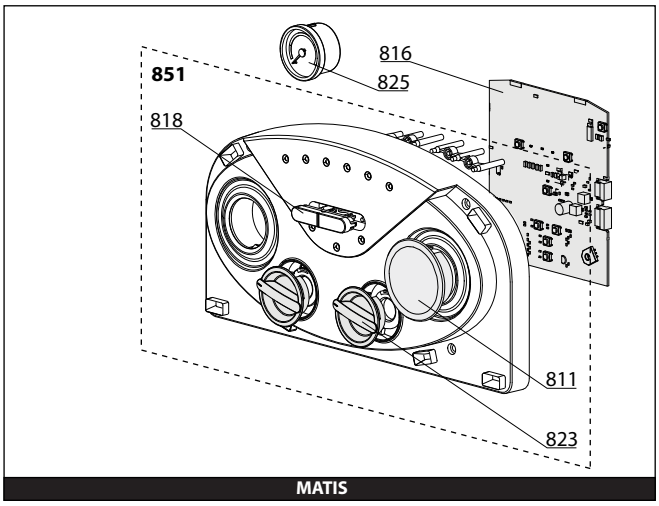

900

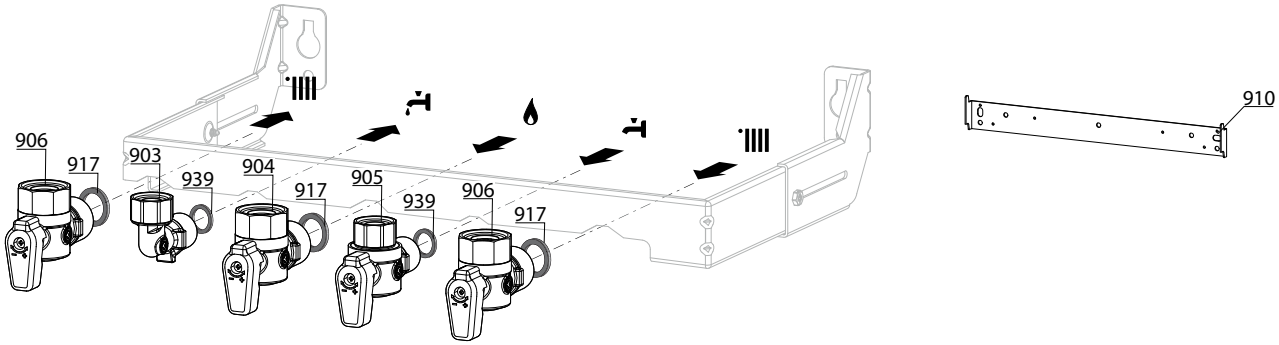

5000

5001	5002	5020
Transf. gaz > GPL Conv. gas > GPL Trasf. gas > GPL Transf. gas > GPL	Transf. gaz > Nat Conv. gas >Nat Trasf. gas > Met Transf. gas > Met	Options Accessories Opzioni Accessorio

R8208703

	Description	Manf. Pt. N	Type	MATIS 24 CF	MATIS 24 CF - EU	MATIS 24 FF	4	5	6	7	8	9	10	11	12	13	14	15	16	17	18	From	to
0800	ЭЛЕКТРИЧЕСКАЯ ЧАСТЬ																						
0801	ПРЕДОХРАНИТЕЛЬ 250V 2A	61003456		●	●	●																	
0802	КЛЮЧИ EEPROM	65111766		●	●	●																	
0806	ЗАЩЕЛКА	65104228		●	●	●																	
0809	КРЫШКА ИНСПЕКЦИОННАЯ	65104294		●	●	●																	
0811	ЗАГЛУШКА	60001237		●	●	●																	
0814	ПАНЕЛЬ УПРАВЛЕНИЯ	65104300		●	●	●																	
0815	ОСНОВНАЯ ПЛАТА	60001580		●		●																	09/11
	ОСНОВНАЯ ПЛАТА	60001605-06		●	●	●																10/11	
0816	ПЛАТА ДИСПЛЕЯ	60001579		●	●	●																	
0818	КНОПКА (ВКЛ/ВЫКЛ)	65105087		●	●	●																	
0823	РУЧКА РЕГУЛИРОВКИ	65105086		●	●	●																	
0824	КРЫШКА ПАНЕЛИ УПРАВЛЕНИЯ (ЗАДНЯЯ)	65104293		●	●	●																	
0825	МАНОМЕТР	65104234		●	●	●																	
0851	ПАНЕЛЬ УПРАВЛЕНИЯ В СБОРЕ	65108242		●	●	●																	
0855	ЗАЖИМ ДЛЯ КАБЕЛЯ	571562		●	●	●																	
0856	ЗАЖИМ ДЛЯ КАБЕЛЯ	65103377		●	●	●																	
0880	КАБЕЛЬ 3-Х ХОДОВОГО КЛАПАНА	65104523	/ CN09	●	●	●																	
	КАБЕЛЬ ЭЛЕКТРОДА ИОНИЗАЦИИ	65104518	/ CN05	●	●	●																	
	КАБЕЛЬ ДИСПЛЕЯ (5 WIRES BLUES)	60000746	/ CN02	●	●	●																	
	КАБЕЛЬ ЗАЗЕМЛЕНИЯ	65104286		●	●	●																	
	КАБЕЛЬ ВЕНТИЛЯТОРА	65107270	/ CN10			●																	
	КАБЕЛЬ ВЕНТИЛЯТОР - БЛОК РОЗЖИГА	60001391	/ CN03	●		●																	09/11
	КАБЕЛЬ ПИТАНИЯ 240V	60000993	/ CN20	●	●	●																	
	КАБЕЛЬ ДАТЧИКА ПРОТОКА	60000813	/ CN14	●	●	●																	
	КАБЕЛЬ ГАЗОВОГО КЛАПАНА	60001392	/ CN20	●		●																	09/11
	КАБЕЛЬ ТЕРМ. ПЕРЕГРЕВА - ПНЕВМОРЕЛЕ	60000814	/ CN22			●																	
	КАБЕЛЬ РЕЛЕ ДАВЛЕНИЯ - ГАЗОВЫЙ КЛАПАН	60000840			●																	10/11	
	КАБЕЛЬ РЕЛЕ ДАВЛЕНИЯ - ГАЗОВЫЙ КЛАПАН	60000840	/ CN04	●		●																10/11	
	КАБЕЛЬ ДАТЧИК ТЕМП. - ТЕРМ. ПЕРЕГРЕВА	65104708	/ CN22	●	●																		
	КАБЕЛЬ НАСОСА 1V WILO	65105081	WILO	●		●																	
	КАБЕЛЬ НАСОСА 1V ENER+	60001887	ENER +		●																		
	КАБЕЛЬ КОМНАТНОГО ТЕРМОСТАТА	60001253	/ CN25	●	●	●																	
	ШУНТИРУЮЩИЙ КАБЕЛЬ	60001389	/ CN04	●		●																	09/11
0900	МОНТАЖНЫЕ АКСЕССУАРЫ																						
0903	ПОДКЛЮЧЕНИЕ ГОРЯЧЕЙ ВОДЫ	60000891		●	●	●																	
0904	КРАН ГАЗА	60000898		●	●	●																	
0905	КРАН ХОЛОДНОЙ ВОДЫ	60000895		●	●	●																	
0906	КРАН ПОДАЧИ/ВОЗВРАТА ТЕПЛОНОСИТЕЛЯ	60000885		●	●	●																	
0910	КРОНШТЕЙН	60000625		●	●	●																	
0917	ПЛОСКАЯ ПРОКЛАДКА D:24-17-1.5	60061855-19		●	●	●																	
0939	ПЛОСКАЯ ПРОКЛАДКА D:16.5-11-1.5	60061854-14		●	●	●																	
5000	АКСЕССУАРЫ																						
5001	К-Т ПЕРЕВОДА НА СЖИЖЕННЫЙ ГАЗ (LPG)	65106690-01		●	●	●																	
5002	К-Т ПЕРЕВОДА НА ПРИРОДНЫЙ ГАЗ (NG)	65106691-01		●	●	●																	
5020	ДИАФРАГМА (КОМПЛЕКТ)	65113313		●		●																	
	ДЕКОРАТИВНАЯ НИЖНЯЯ КРЫШКА	60000626		●	●	●																	

LIST OF THE ABBREVIATIONS

HW	:	Hot water.
CW	:	Cold water.
C	:	Ceramic resistance (normal heating).
Ca	:	Ceramic resistance (accelerated heating)
TP	:	Immersion heater.
1F	:	With fittings.
2F	:	Without fittings.
3F	:	With fittings and another outlet connection.
AMI	:	With mixing valve.
SMI	:	Without mixing valve.
PUISS	:	Power of th appliance.
PN	:	Appliance with normal pression.
LP	:	Appliance with low pression.
PV	:	Appliance with variable power.
PF	:	Appliance with fixed power.

IDENTIFICATION PLATE

SERIAL NUMBER

10 Characters : 04 05 125 011

- 011 → Sequencial number
- 125 → Manufacturing day
- 05 → Year of manufacture

11 Characters : 1 95 065004 - 31

- 1 → Month of manucfacture : from 1 to 9 → Jan. to Sep., O → Oct., N → Nov., D → Dec.
- 31 → Technical number of the appliance
- 065004 → Sequencial number
- 95 → Year of manufacture

19 Characters : 08 05 0013199 900640031

- 08 → Year of manufacture
- 05 → Month of manucfacture
- 900640031 → Product reference
- 0013199 → Sequencial number

20 Characters : 3675007 XX 2 07 070 00315

- 3675007 → Product reference
- 2 → Millenium of manufacture
- 00315 → Sequencial number
- 070 → Manufacturing day
- 07 → Year of manufacture

21 Characters : 3675007 XX 07 070 0000315

- 3675007 → Product reference
- 07 → Year of manufacture
- 0000315 → Sequencial number
- 070 → Manufacturing day

The indications mentionned on the prices, commercial or technical literature and the scheme are written for your guidance and are available at a given time. The CONSTRUCTOR retains the power to modify the presentation, the form, the size, the conception or the material of the products.